Заградительные огни производства ООО «НПФ «Промвитех» спроектированы в соответствии с государственными нормами Украины и международными стандартами МАК и ICAO. Светотехнические параметры данного огня соответствуют светильникам класса А (заградительные огни малой интенсивности). Данные огни применяются для построения систем светового ограждения высотных объектов (мачты мобильной связи, дымоходные трубы, высотные сооружения и другие высотные объекты, предоставляющие угрозу движению воздушного транспорта). Заградительный огонь сертифицирован Государственной Авиационной Администрацией Украины (сертификат **АТ 2106** от 18.04.2008).

Соответствует международным нормам: ICAO (приложение 14);
Transport Canada CAR 621.19
USAF AFMAN 32-1076
FAA (L-810)
МАК (Международная авиационная комиссия)

PS-25 Led – сдвоенный заградительный огонь в качестве источника света используется светодиодный модуль.

Рис. 1 Внешний вид PS-25 Led

©2012 ООО НПФ «Промвитех» все права защищены.

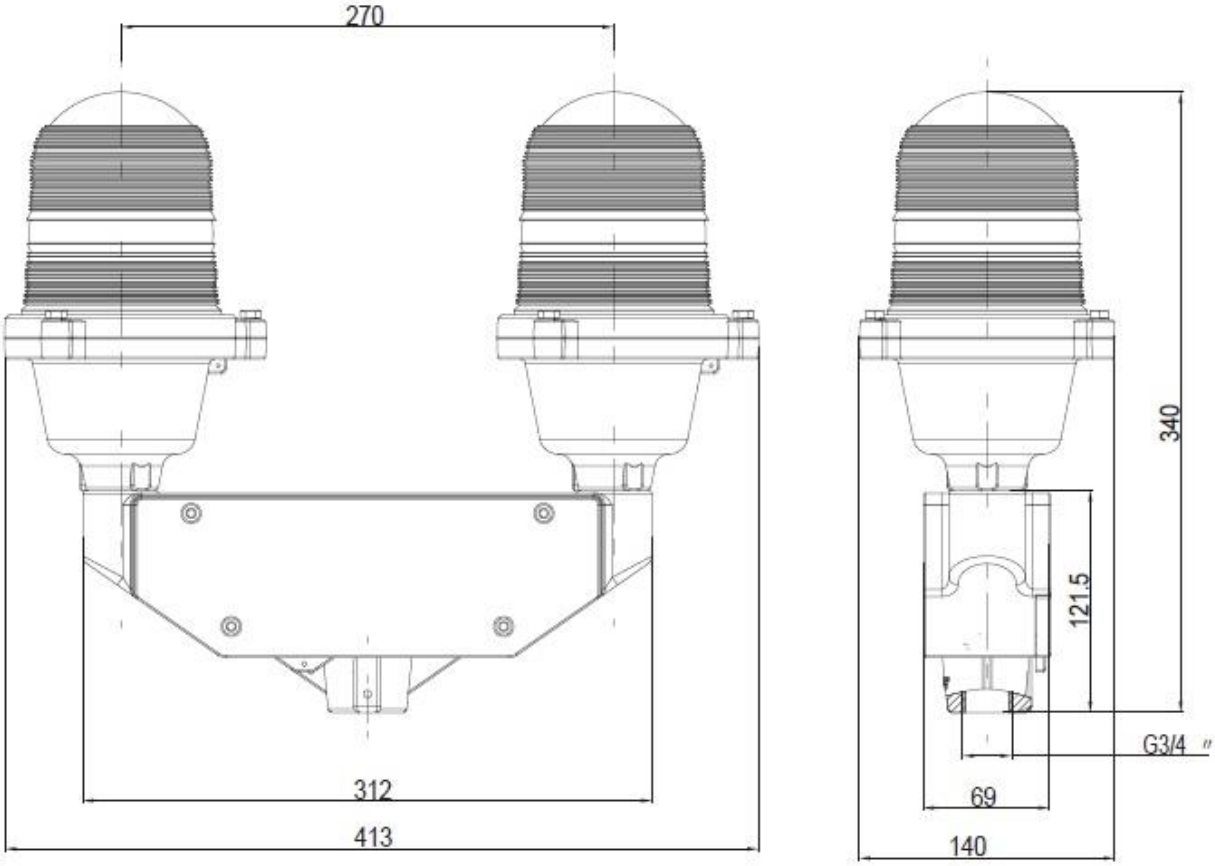

Рис. 2 Размеры PS-25 Led

СВЕТОТЕХНИЧЕСКИЕ ХАРАКТЕРИСТИКИ

Сила света:	не менее 10 кандел
Распределение светового потока:	не менее 10 кандел 360^0 от -6^0 до $+6^0$ в горизонтальной плоскости
Сила света в верхней полусфере:	не менее 4 кд вне зоны углов рассеяния от -6^0 до $+6^0$

ИСПОЛНЕНИЕ

Корпус:	- выполнен из литого алюминия - окрашен методом порошковой покраски
Линза:	- прозрачный поликарбонат со светораспределительной линзой Френеля
Размеры корпуса:	Длина 413мм, высота 340 мм, диаметр 140 мм
Масса:	3,0 кг
Степень защиты оболочек:	IP 65
Климатическое исполнение:	Устойчив к воздействию внешней среды от -40^oC до $+55^oC$ при относительной влажности 95%

ТЕХНИЧЕСКИЕ ХАРАКТЕРИСТИКИ

Напряжение питания:	24, 48 VDC или 220 VAC
Потребляемая мощность:	3,4 Вт
Дополнительные функции:	мониторинг работоспособности

КОМПЛЕКТНОСТЬ

В комплект поставки входит:

- корпус PS-25 - 1 шт.
- светодиодный модуль – 2шт.
- паспорт 1 шт. на 10 шт. изделий, но не менее 1 шт. на партию

ГАРАНТИЯ

Гарантийные обязательства:

- гарантийный срок эксплуатации изделия PS-25 Led (ТУ У 31.5-34896224-002:2008) 2 года со дня передачи по расходной накладной
- изготовитель гарантирует безотказную работу изделия при соблюдении условий транспортирования, хранения, монтажа и эксплуатации
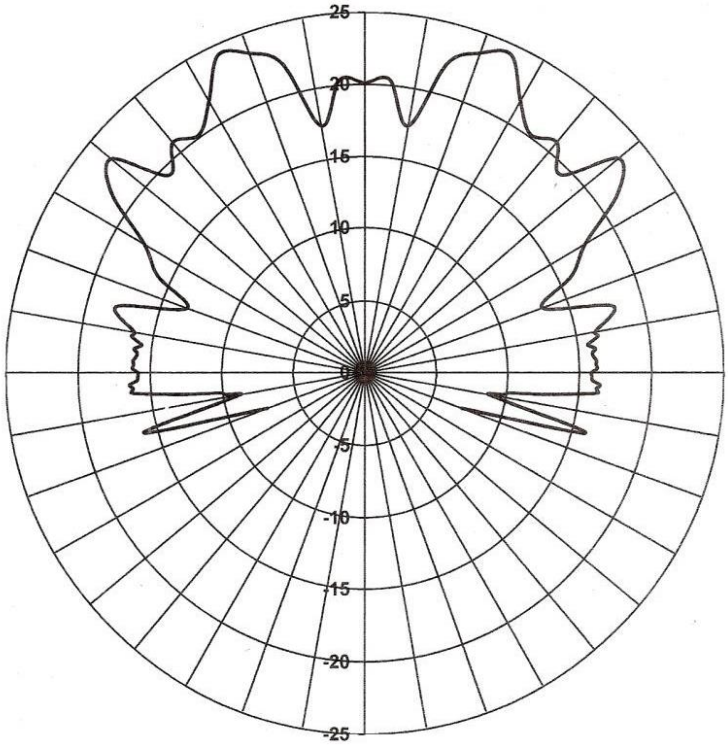
ФОТОМЕТРИЧЕСКИЕ ДАННЫЕ